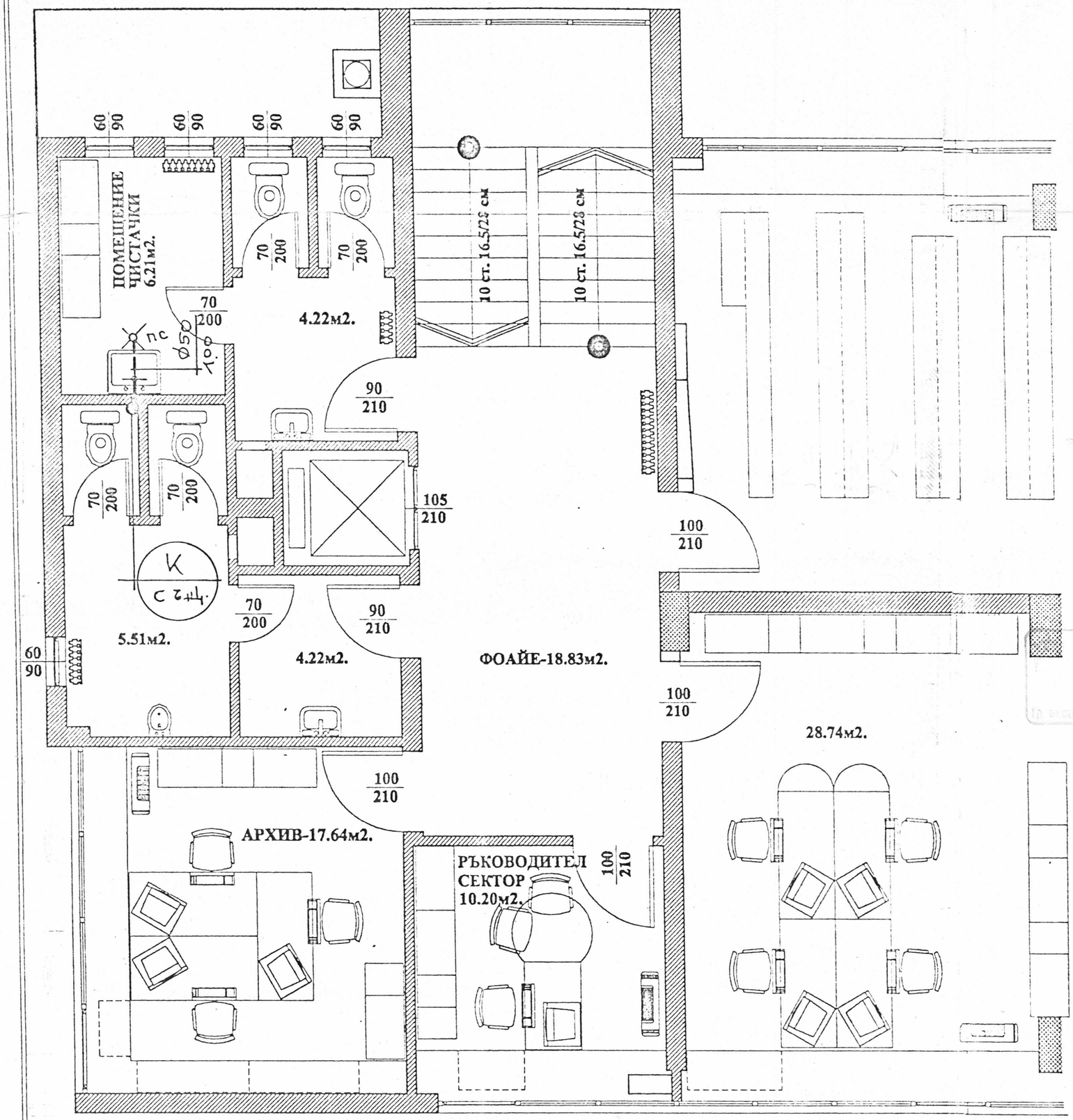

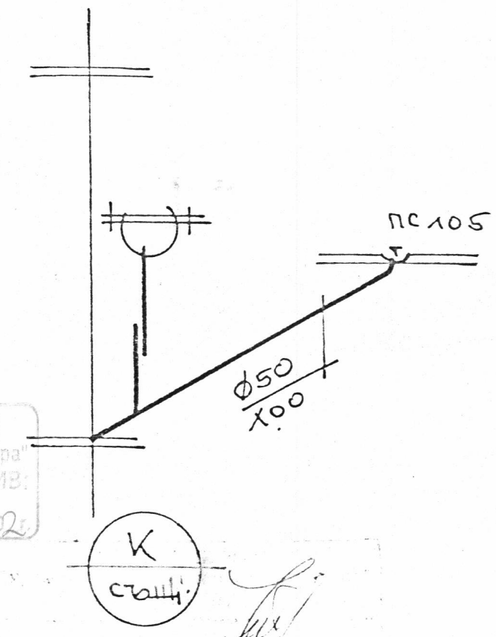

АКСОНОМЕТРИЯ КАНАЛИЗАЦИЯ

ВАЛИ ЗА ЕКЗЕКУТИВ
НИВ. //
СПР. //
ПРОЕКТАНТ: //
НСН: //
/инж. З. Златев/

ПРОЕКТНО ПОЛОЖЕНИЕ II ЕТАЖ М 1:50
ЗАСТРОЕНА ПЛОЩ-398.93м2.

"АКТИВ" ООД			
ОБЕКТ	ПРЕУСТРОЙСТВО НА КОМБИНАТ ЗА БИТОВА ТЕХНИКА В АДМИНИСТРАТИВНА СГРАДА НА РУ "СО" - ГР.БУРГАС		
СЪДЪРЖАНИЕ	ПРОЕКТНО ПОЛОЖЕНИЕ II ЕТАЖ	КАНАЛИЗАЦИЯ	М 1:50
ПРОЕКТАНТ	инж. КИРИЛ КИРОВ		ФАЗА
СЪГЛАСУВАЛ: АРХИТЕКТ.	д-р арх. ФИЛИПА ГУГУЧКОВА		РП
СЪГЛАСУВАЛ: КОНСТР.	инж. АНГЕЛ СЛАВОВ		ЧАСТ
СЪГЛАСУВАЛ: ОВ	инж. ИВО РАДЕВ		ВиК
СЪГЛАСУВАЛ: ЕЛЕКТРО	инж. ГЕОРГИ ПЕШКОВ		ЧЕРТЕЖ
Р-ТЕЛ ФИРМА	инж. ВЕСЕЛИН АТАНАСОВ		5 / 8